Martela

Sola

Universalstol med höjdjustering och kryssfot med hjul

Design — Antti Kotilainen



Sola-stolen med hjul och höjdjustering passar bra såväl för små konferensrum samt som arbetsstol vid tillfälligt arbete och i grupparbetsrum. Sitsen är enkel att justera och tiltmekanismen ger extra sittkomfort. Den klädda sitsen kan även fås med den mjukare klädseln soft.

DESIGN FROM FINLAND

MATERIALBESKRIVNING:

Material sits: ek, ask eller betsad ask
Klädselalternativ: utan klädsel, klädd sits, klädd sits och rygg, helklädd
Fotkryss: svart, vit eller polerad aluminium
Armstöd (metalldelar): svart eller vit
Hjul för hårda eller mjuka golv
Svarta glidfötter

PRODUKTKOD:

377RGS (RGSC/RGSBC/RGSD/RGSS) = fotkryss med hjul och höjdjustering, oklädd, utan armstöd
378RGS (RGSC/RGSBC/RGSD/RGSS) = fotkryss med hjul och höjdjustering, oklädd, med armstöd
BC = klädd sits och rygg
C = klädd sits
D = helklädd
S = helklädd (soft)
G = tiltfunktion

TYGÅTGÅNG:

Sits: 0.5 m/2 delar
Sits och ryggstöd: 0.85 m/2 delar
Helklädd: 0.9 m
Soft: 0.95 m

KOLDIOXIDUTSLÄPP:

Sola 377RGS: 31.25 kg CO2e
Sola 377RGSD, PE: 45.29 kg CO2e
Sola 377RGSD, ull: 63.19 kg CO2e

Ritning:

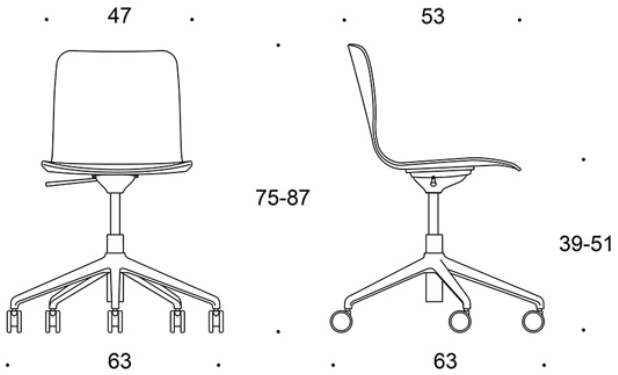

377RGS (RGSC/RGSBC/RGSD)

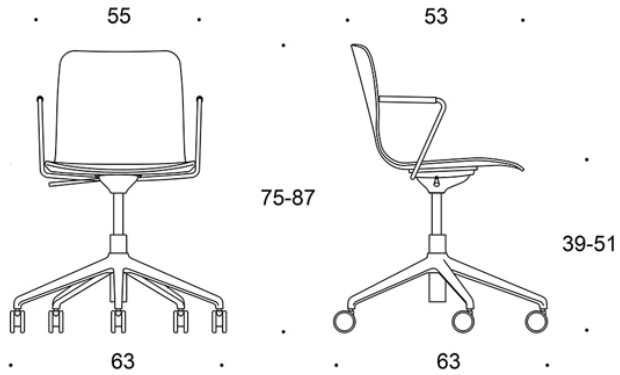

378RGS (RGSC/RGSBC/RGSD)