Martela

Sola

Universalstol med fyrbensstativ

Design — Antti Kotilainen



Sola-stolen med fyrbensstativ, kan fås oklädd samt med flera olika klädsel- och materialalternativ. Sola-stolen kan både staplas och radkopplas vilket gör den idealisk för lärmiljöer. Den klädda sitsen kan även fås med den mjukare klädseln soft.

DESIGN FROM FINLAND

Möbelfakta

MATERIALBESKRIVNING:

Material sits: ek, ask eller betsad ask
Klädselalternativ: utan klädsel, klädd sits och rygg, helklädd
Stativ: vit, svart eller Inspiring Colours
Filttassar
Armstöd: plast (svart)

PRODUKTKOD:

377A (AC/ABC/AD/AS) = fyrbent stativ utan klädsel, utan armstöd
378A (AC/ABC/AD/AS) = fyrbent stativ utan klädsel, med armstöd
B = klädd rygg
C = klädd sits
D = helklädd
S = helklädd (soft)

TILLBEHÖR:

Radkoppling
Förvaringsvagn

TYGÅTGÅNG:

Sits: 0.5 m/2 st
Sits och rygg: 0.85 m/2 st
Helklädd: 0.9 m/st
Soft: 0.95 m

STAPLINGSBARHET:

377A vagn max 10 st
Golv max 10 st

Vi rekommenderar inte att stolarna i modellen med softklädsel staplas då det kan leda till tryckskador.

KOLDIOXIDUTSLÄPP:

Sola 377A: 15.32 kg CO2e

Ritning:

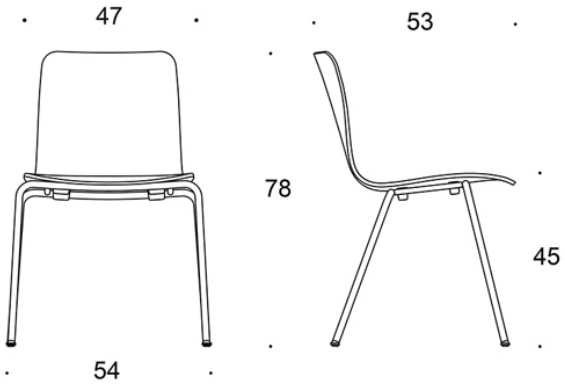

377A (AC/ABC/AD)

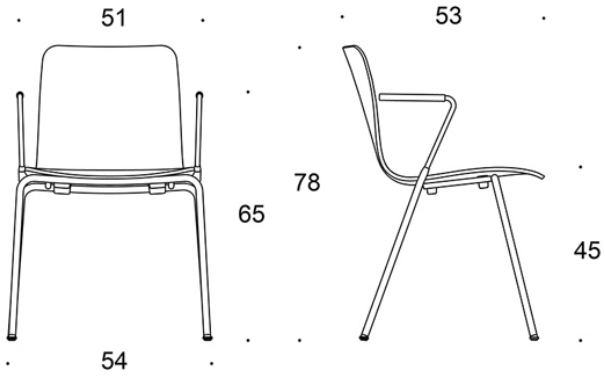

378A (AC/ABC/AD)