Snap

Sammenleggbart bord



Snap sammenleggbare bord egner seg i modifiserbare arbeids- og skolemiljøer, som gruppearbeidsrom, vestibyler og restauranter. Bordet er solid og ved hjelp av de skjulte hjulene er det problemfritt å flytte bordet. Sammenfoldet tar bordet liten plass, da bena blir liggende flettet sammen mot bordplaten.

MATERIALBESKRIVELSE:

Bordplate: hvit og grå laminat, bjørk og eik
Stål understell: svart og hvit med aluminiumsskinne

TILBEHØR:

Bordvogn (maks 10 bord)

JUSTERINGER:

Sammenleggbare, skjulte hjul på to ben

Tegning:

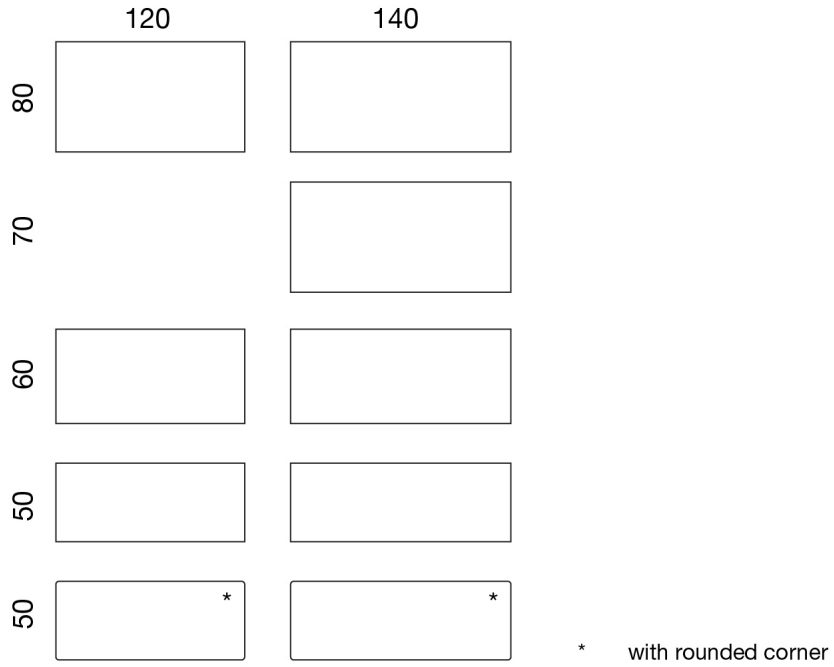
120
140
80
70
60
50
50
*
*
* with rounded corner

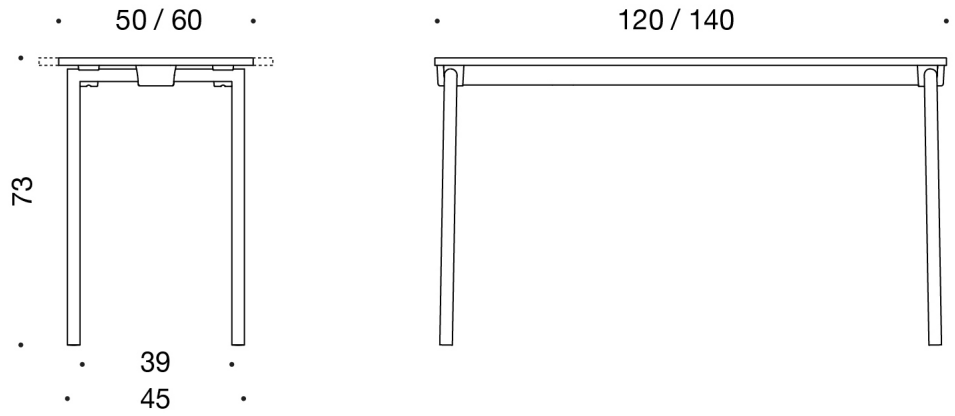
50 / 60
120 / 140
73
39
45

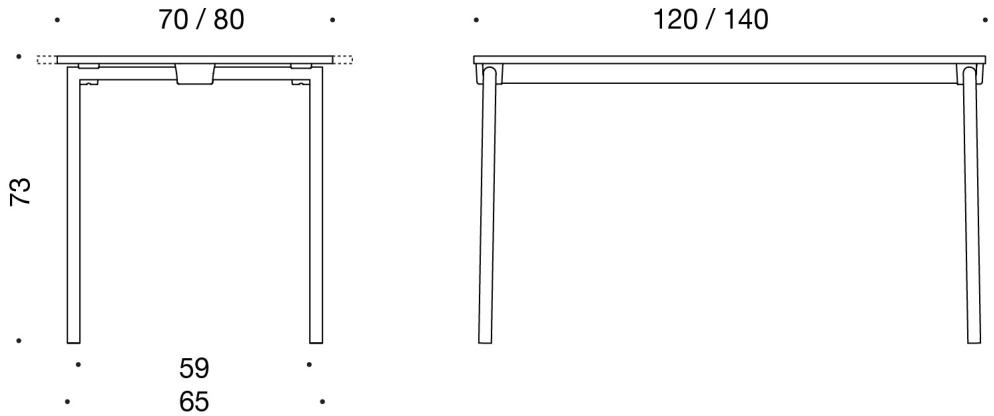
70 / 80
120 / 140
73
59
65

Tegning 2:

